490mm

98mm 98mm 98mm 98mm 98mm

120mm 120mm 120mm

EN

H27S

HAND WAVE CONTROL TRIPLE-TASK HEADLAMP

USER MANUAL

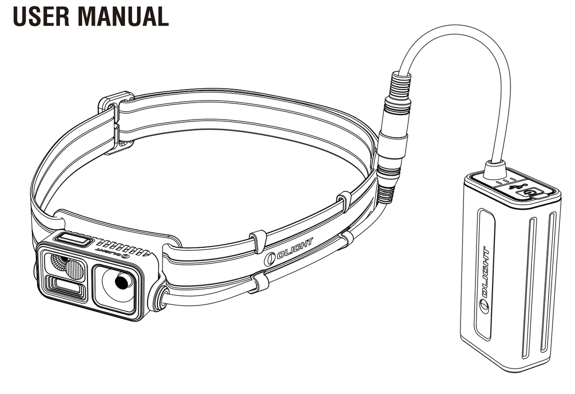

Thank you for purchasing OLIGHT products. Before use, please read the manual carefully!

PACKAGE CONTENTS

H27S (including headlamp Side strap), Battery Pack Mesh Bag, Battery Pack Extension Cable, USB-C, Battery Pack, Cable Clip x 2, This Manual.

HOW TO USE

Before your first use, please remove the protective film on the lens. Fully charge the battery pack, then connect the headlamp battery pack with the headlamp.

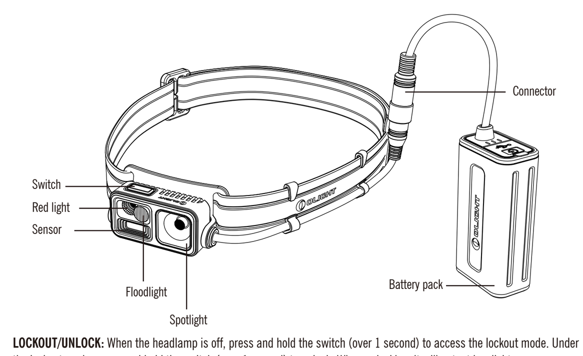

LOCKOUT/UNLOCK: When the headlamp is off, press and hold the switch (over 1 second) to access the lockout mode. Under the lockout mode, press and hold the switch (over 1 second) to unlock. When unlocking, it will output low light.

ON/OFF: Single press the headlamp switch to turn on/off, the default output is the last mode when turned off. (Please note: SOS is not memorized).

CHANGE BRIGHTNESS LEVEL: When the headlamp is on, press and hold the switch to change brightness level. The output brightness will cycle through Low→Medium→High→Low... until the switch is released.

CHANGE MODE: When the headlamp is on, double click the switch to cycle through floodlight light→floodlight and spotlight mixed→red light→floodlight…

SOS: In the unlocked state, quickly triple click the switch to enter the sos mode and single click to return the previous mode.

HAND WAVE CONTROL: When the headlamp is on, wave hand to the left, the headlamp will light up in floodlight mode with lowest output; wave hand to the right, the headlamp will light up in hybrid mode with highest output. Wave up to increase the brightness level and wave down to decrease the brightness level. Not applicable when switching between the red light and the white light with a hand gesture and it will have no response when waving in SOS mode.

CHARGING THE BATTERY PACK

Remove the charging port protective cover, then connect the battery pack to the USB adapter or USB charging port via the provided USB A-C charging cable. The battery pack indicator will steady glow while charging and it will fully light up once it is fully charged. After charging, please remove the cable and close the port cover.

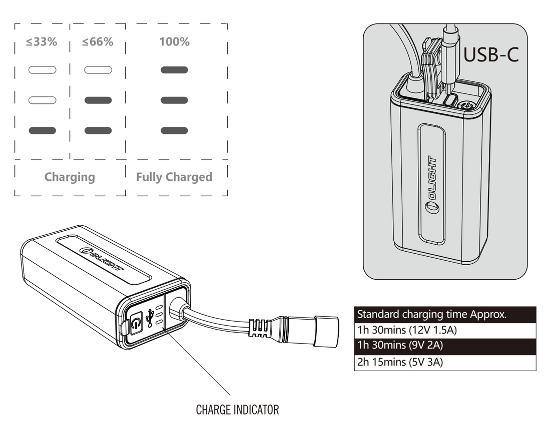

BATTERY LEVEL INDICATION

You can click the button besides the indicators to learn the approximate balance battery capacity through 3 indicators. The corresponding quantity indicators light on to display the remain capacity for 3 seconds.

BATTERY FEATURES

High capacity battery pack with 2*18650 Li-ion battery cells 7.2V 2600mAh.
Multiple circuit protections for safety use.
Type-C charging & discharging integrated interface for 10w/18w fast output.

SPECIFICATIONS

SPECIFICATIONS		DETAILS		
OUTPUT AND RUNTIME	Hybrid mode	1500lumens	750lumens	200lumens
		6h30min	10h30min	13h30min
	Floodlight	500lumens	150lumens	30lumens
		10h	13h	59h
	Red light	200lumens	100lumens	40lumens
		13h30min	19h	52h
	SOS	0-1500lumens		
		16h20min		
OPERATING VOLTAGE		6 - 9V		
WORK TEMPERATURE		-10℃ - 40℃		
BATTERY		2600mAh 7.2V Rechargeable Battery Pack		
CANDELA		6150cd		
BEAM DISTANCE		156m		
WATERPROOF		IPX4		
IMPACT RESISTANCE		1m		
DIMENSIONS		61 x 31 x 24.5mm(Headlamp) / 45 x 91 x 27 mm(Battery Pack)		
WEIGHT		226.2g / 7.98oz(Including Battery Pack)		

NOTE: TESTS PERFORMED WITH 2600MAH 7.2V BATTERY PACK.

CAUTION: When the product is under working, or hasn't cool down, please do NOT touch the area with the above sign to avoid scalding.

WARNING

- ***Do not turn the light directly into human eyes. This may cause blindness for seconds or hurt the eyes permanently.***
- ***Do not use the high mode continuously in case of troubles caused by overheat.***
- ***When the headlamp is working under the high mode, to remove the headlamp, please slowly take both sides of the headlamp strap.***
- ***DO NOT cover the headlamp when it is on. The heat built-up may cause close objects to burn or even result in unexpected disasters.***

BATTERY AND SAFETY WARNINGS

1. Do not use unsupported batteries with this headlamp.
2. Before storing and transporting, please lock the headlamp or disconnect the headlamp from the battery pack to avoid accidentally activating the headlamp.

WARRANTY

Within 30 days of purchase: Return to the retailer which you purchased from for repair or replacement;

Within 2 years of purchase: Return to Olight for repair or replacement. This warranty does not cover normal wear and tear, modifications, misuse, disintegrations, negligence, accidents, improper maintenance, or repair by anyone other than an authorized retailer or Olight itself;

Battery Warranty: Olight offers one year warranty for all rechargeable batteries.

For any technical inquiries, please contact Technical Support: customer-service@gooeylight.com

For repair or replacement, please contact customer service and obtain a return merchandise authorization number (RMA#). Then pack the unit carefully and return to the designated location.

Customer service: customer-service@gooeylight.com

Dongguan Olight E-Commerce Technology Co., Ltd
4th Floor, Building 4, Kegu Industrial Park, No 6 Zhongnan Road, Changan Town, Dongguan City, Guangdong, China

Visit www.olightworld.com to see our complete product line of portable illumination tools.

RoHS CE
MADE IN CHINA

ENVIRONMENTAL PROTECTION
The above given symbol states that your product and the batteries of it will be managed separately from household waste according to national laws or regulations. When this product is no longer suitable for further use, please bring it to the collection points of local institutions. Take your product or its batteries to the collection points for recycling helps to save the nature and people's health.

NO

H27S

TRIPLE-BAG STRANSLAMP MED WANDWAVE KONTROLL

BRUKSANVISNING

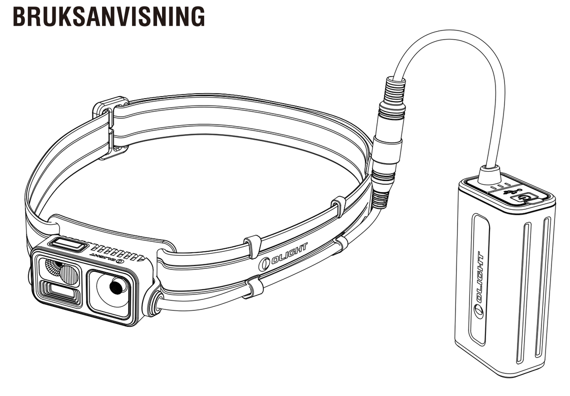

Takk for at du kjøpte OLIGHT-produkter. Vennligst les bruksanvisningen nøye før bruk!

PAKKEN INNEHOLDER

H27S (inkludert Sidestroppe for frontlykt), Meshpose for Batteripakke, Forlengelseskabel for Batteripakke, USB-C, Batteripakke, Kabelklipp x 2, Instruksjonshåndbok.

HVORDAN BRUKE DET

Fjern beskyttelsesfilmen fra linsen før du bruker den for første gang. Koble frontlysbatteripakken til frontlykten etter at batteripakken er fulladet.

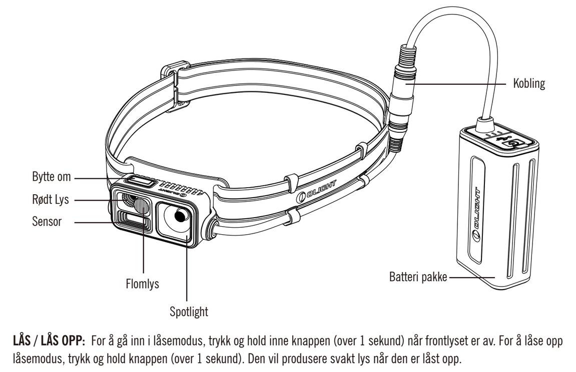

LÅS / LÅS OPP: For å gå inn i låsemodus, trykk og hold inne knappen (over 1 sekund) når frontlyset er av. For å låse opp låsemodus, trykk og hold knappen (over 1 sekund). Den vil produsere svakt lys når den er låst opp.

PÅ/AV: For å slå på/av, trykk ganske enkelt på hovedlysbryteren én gang, når den er slått av, er standardutgangen den siste modusen. (Vennligst merk: SOS ikke er lagret.)

ENDRE LYSSTYRKE: Hold nede knappen for å endre lysstyrken når frontlyset er på. Utgangslysstyrken vil gå gjennom Lav → Middels → Høy → Lav ... til bryteren slippes.

ENDRE MODUS: Når frontlyset er på, dobbeltklikker du på bryteren for å bla gjennom frontlyset → frontlys og spotlight blandet → rødt lys → frontlys ...

SOS: IFor å gå inn i SOS-modus, trippelklikker du raskt bryteren i ulåst posisjon, og klikker deretter enkelt for å gå tilbake til forrige modus.

HÅNDBØLGEKONTROLL: Når frontlyset er på, svinger du hånden til venstre for å slå den på i den laveste posisjonen for frontlykten; vink hånden til høyre for å slå den på i hybridmodus med maksimal kraft. Øk lysstyrken ved å slå opp og reduser lysstyrken ved å slå ned. Når du bytter mellom rødt og hvitt lys med en håndbevegelse, fungerer det ikke, og vinking i SOS-modus fungerer ikke.

BATTERIPAKKEOPPLADING

Fjern ladeportdekselet, og bruk deretter den medfølgende USB A-C-ladekabelen til å koble batteripakken til USB-adapteren eller USB-ladeporten. Under lading blinker batteripakkeindikatoren kontinuerlig rødt, og når den er fulladet, lyser den helt. Fjern kabelen og lukk dørdekselet etter lading.

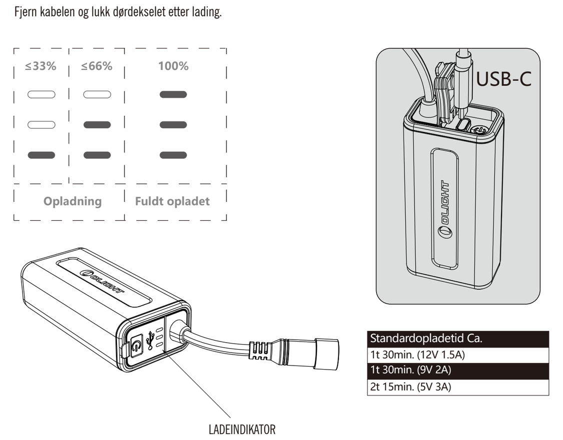

BATTERINIVÅINDIKASJON

Trykk på den knappen ved siden av de tre batteriindikatorene for å se omtrentlig gjenværende batterikapasitet. Indikatorene vil lyse i tre sekunder.

BATTERIFUNKTIONER

Batteripakke med høj kapacitet med 2*18650 Li-ion-battericeller, 7.2V 2600mAh.
Flere beskyttelseskredsløb aht. sikkerheden.
Type-C-opladning/afladning, integreret interface til 10w/18w hurtigt output.

SPESIFIKASJONER

SPESIFIKASJONER		DETALJER		
UTGANG OG KJØRETID	Hybridmodus	1500lumens	750lumens	200lumens
		6t30min	10t30min	13t30min
	Flomlys	500lumens	150lumens	30lumens
		10t	13t	59t
	Red light	200lumens	100lumens	40lumens
		13t30min	19t	52t
	SOS	0-1500lumens		
		16t20min		
ARBEIDSPENNING		6 - 9V		
ARBEIDSTEMPERATUR		-10℃ - 40℃		
LEVERT AV		2600mAh 7.2V Innebygd Batteripakke		
CANDELA		6150cd		
STRÅLEAVSTAND		156m		
VANNTETT		IPX4		
SLAGBESTANDIG		1m		
DIMENSJON		61 x 31 x 24.5mm(Hodelykt) / 45 x 91 x 27mm(Batteripakke)		
VEKT		26.2g / 7.98oz(inkludert batteripakke)		

MERK: TESTER UTFØRT MED 2600MAH 7.2V BATTERIPAKKE.

FORSIKTIG: Når produktet er i bruk, eller ikke er avkjølt, må du IKKE berøre området med tegnet ovenfor for å unngå skålding.

ADVARSEL

- ***Ikke lys direkte inn i menneskelige øyne. Dette kan forårsake midlertidig blindhet eller permanent skade på øynene.***
- ***Bruk ikke høymoduset kontinuerlig i tilfelle problemer forårsaket av overoppheting.***
- ***Når hodelykten virker under høymodus, for å fjerne hodelykten, må du sakte ta begge sider av hodelyktstroppen først.***
- ***IKKE dekk til når frontlyset er på. Varmeoppbyggingen kan føre til at gjenstander i nærheten brenner eller kanskje forårsake tragedier.***

BATTERI OG SIKKERHETSMERKNADER

1. Ikke bruk batterier som ikke er beregnet for bruk med denne lykten.
2. For å unngå utilsiktet aktivering av frontlyset når du oppbevarer og flytter den, må du låse den eller koble den fra batteripakken.

GARANTI

Innen 30 dager etter kjøp: Lever til forhandleren du gjorde kjøpet hos, for reparasjon eller utskifting;

Innen 2 år etter kjøpet: Lever til Olight for reparasjon eller utskifting. Denne garantien dekker ikke normal slitasje, modifiseringer, feil bruk, naturlig nedbryting, forsømmelse, uhell, feil vedlikehold eller reparasjoner utført av andre enn en godkjent forhandler eller Olight selv;

Garanti på batteriet: Olight gir ett års garanti på alle oppladbare batterier.

Tekniske spørsmål kan stilles til teknisk support: customer-service@gooeylight.com

Ta kontakt med kundeservice ved reparasjon eller utskifting og få et returnummer for varen (RMA-nr.). Pakk deretter enheten godt inn og send den tilbake til angitt sted.

Kundeservice: customer-service@gooeylight.com

Dongguan Olight E-Commerce Technology Co., Ltd
4th Floor, Building 4, Kegu Industrial Park, No 6 Zhongnan Road, Changan Town, Dongguan City, Guangdong, China

Gå inn på www.olightworld.com for å se våre komplette produktlinje av portabel belysning.

RoHS CE
MADE IN CHINA

BESKYTTELSE AV MILJØET
Symbolet ovenfor indikerer at produktet ditt og batteriene i det må avhendes separat fra husholdningsavfall i henhold til nasjonale bestemmelser. Etter endt levetid for produktet, må du levere det inn til et lokalt oppsamlingspunkt for avfall. Når du leverer produktet eller batteriene inn til et oppsamlingspunkt for gjenvinning, bidrar dette til å ivareta naturen og folks helse.

SV

H27S

TRIPLE-TASK-STRANSLAMPA MED HANDVÅGKONTROLL

ANVÄNDARMANUAL

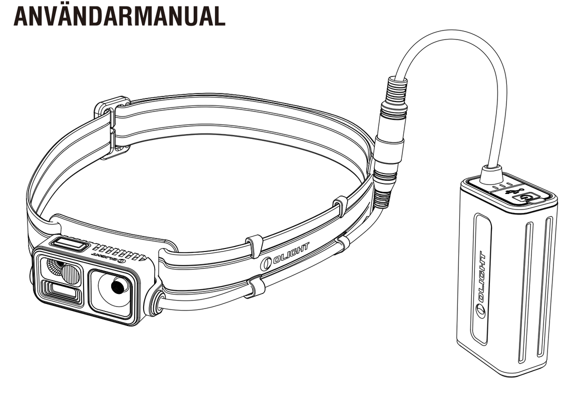

Tack för att du köpt OLIGHT produkter. Läs noga igenom bruksanvisningen innan användning!

FÖRPACKNINGENS INNEHÅLL

H27S (inklusive pannlampa sidorem), Batteriförpackning mesh-ryggsäck, Batteriförpackning förlängningskabel, USB-C, Batteriförpackning, Kabelklämma x 2, Bruksanvisning.

ANVÄNDNING

Ta bort skyddsfilmen från linsen innan du använder den för första gången. Anslut strålkastarens batteripaket till strålkastaren efter att ha fulladdat batteripaketet.

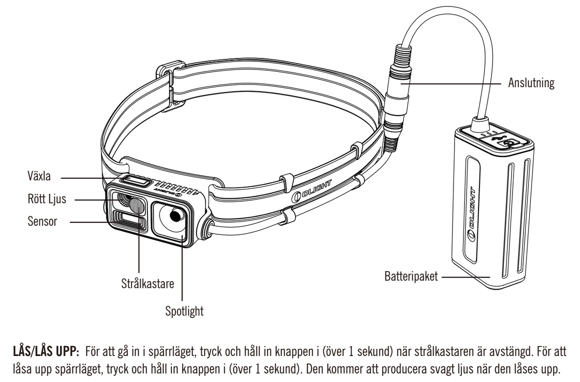

LÅS/LÅS UPP: För att gå in i spärrläget, tryck och håll in knappen i (över 1 sekund) när strålkastaren är avstängd. För att låsa upp spärrläget, tryck och håll in knappen i (över 1 sekund). Den kommer att producera svagt ljus när den låses upp.

PÅ/AV: För att slå på/stänga av, tryck helt enkelt på strålkastarkontakten en gång, när den är avstängd är standardutgången det sista läget. (Observera att: SOS inte är memorerad.)

ÄNDRA LJUSSTYRKA: Håll knappen intryckt för att ändra ljusstyrkan när strålkastaren är påslagen. Utgående ljusstyrka kommer att växla mellan Låg→Medel→Hög→Låg... tills knappen släpps.

ÄNDRA LÄGE: När strålkastaren är på, dubbelklicka på omkopplaren för att bläddra genom strålkastarljus→strålkastare och spotlight blandat→rött ljus→strålkastare...

SOS: För att gå in i sos-läget, trippelklicka snabbt på omkopplaren i olåst läge, och enkelklicka sedan för att återgå till föregående läge.

HANDVÄGNINGSSTYRNING: När strålkastaren är på, vifta med handen åt vänster för att tända den i strålkastarläge med lägst effekt, vifta med handen åt höger för att slå på den i hybridläge med högsta effekt. Öka ljusstyrkan genom att vika upp och minska ljusstyrkan genom att vika ner. När du växlar mellan det röda och vita ljuset med en handgest fungerar det inte, och att vinka i SOS-läge fungerar inte.

BATTERIFÖRPACKNINGS LADDNING

Ta bort skyddet för laddningsporten och använd sedan den medföljande USB A-C-laddningskabeln för att ansluta batteripaketet till USB-adaptern eller USB-laddningsporten. Under laddning blinkar batteripaketets indikator kontinuerligt rött och när den är fulladdad lyser den helt. Ta bort kabeln och stäng portkåpan efter laddning.

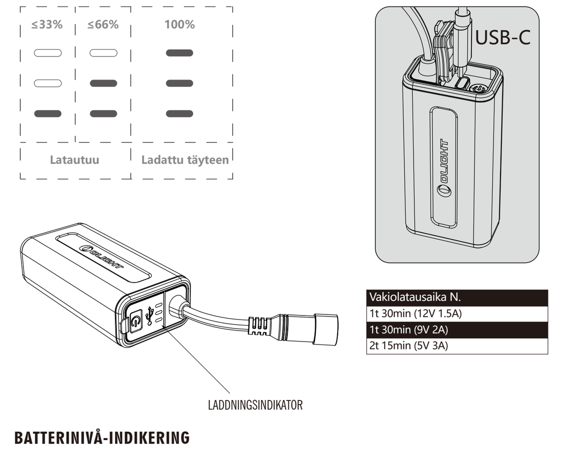

BATTERINIVÅ-INDIKERING

Klicka på den knappen bredvid de tre batterilamporna för att få vetskap om den ungefärliga batterikapaciteten som återstår. Indikatorerna stannar i tre sekunder.

AKUN OMINAISUUDET

Tehokas akkupaketti 2 x 18650 litiumioniakkuja 7,2V 2600mAh.
Useita sulakkeita.
Tyypin C lataus ja tyhjennys 10, 18 watin lähtötehoon.

SPECIFIKATIONER

SPECIFIKATIONER		DETALJER		
OUTPUT OCH KÖRTID	Hybridläge	1500lumens	750lumens	200lumens
		6t30min	10t30min	13t30min
	Strålkastare	500lumens	150lumens	30lumens
		10t	13t	59t
	Red light	200lumens	100lumens	40lumens
		13t30min	19t	52t
	SOS	0-1500lumens		
		16t20min		
ARBETSSPÄNNING		6 - 9V		
ARBETSTEMPERATUR		-10℃ - 40℃		
DRIVS AV		2600mAh 7.2V inbyggd batteriförpackning		
CANDELA		9,000cd		
STRÅLENS AVSTÅND		190m		
VATTENTÄT		IPX4		
STÖTTÅLIG		1m		
DIMENSION		77 x 42 x 47mm(Pannlampa) / 45 x 91 x 27mm(Batteriförpackning)		
VIKT		292g / 9.39oz(Inklusive batteripack)		

OBS! TEST UTFÖRD MED 2600MAH 7.2V BATTERIFÖRPACKNING.

VARNING: När produkten är i drift, eller ännu inte har svalnat, berör INTE området med ovanstående tecken för att undvika skållning.

VARNING

- ***Rikta inte ljuset direkt mot människors ögon. Det kan orsaka några sekunders blindhet eller ge upphov till bestående ögonskador.***
- ***Använd inte det höga läget kontinuerligt i händelse av problem som orsakats av överhettning.***
- ***När pannlampan arbetar under högt läge, ta bort pannlampan, ta långsamt båda sidorna av pannlampan först.***
- ***Täck INTE över den när strålkastaren är påslagen. Värmeuppbyggnaden kan orsaka att föremål i närheten brinner eller kanske orsaka tragedier.***

BATTERI OCH SÄKERHETSFÖRESKRIFTER

1. Använd inte batterier som inte stöds med denna pannlampa.
2. För att undvika oavsiktlig aktivering av strålkastaren när du förvarar och flyttar den, vänligen lås den eller koppla bort den från batteripaketet.

GARANTI

Inom 30 dagar efter inköpsdatum: Vänd dig till återförsäljaren där du köpte produkten för reparation eller byte.

Inom 2 år efter inköpsdatum: Vänd dig till Olight för reparation eller byte. Den här garantin omfattar inte normalt slitage, modifieringar, felaktig användning, demontering, försummelse, olyckor, felaktigt underhåll eller reparationer som utförts av någon annan än en auktoriserad återförsäljare eller Olight.

Batterigaranti: Olight erbjuder ett års garanti för alla uppladdningsbara batterier.

Kontakta vår tekniska support vid tekniska frågor: customer-service@gooeylight.com

För reparation eller byte ber vi dig kontakta vår kundservice för att få ett RMA-nummer (Return Merchandise Authorisation).

Förpacka därefter enheten noggrant och skicka den till den angivna adressen.

Kundservice: customer-service@gooeylight.com

Dongguan Olight E-Commerce Technology Co., Ltd
4th Floor, Building 4, Kegu Industrial Park, No 6 Zhongnan Road, Changan Town, Dongguan City, Guangdong, China

Besök www.olightworld.com för att se vår kompletta produktlinje av bärbara belysningsverktyg.

RoHS CE
MADE IN CHINA

MILJÖSKYDD
Ovan given symbolen anger att produkten och batterierna i den kommer att hanteras separat från hushållsavfall enligt nationella lagar eller förordningar. När denna produkt inte längre är lämpliga för vidare användning, ta med det till närmaste återvinningsstation av lokala institutioner. Ta din produkt eller batterierna till närmaste återvinningsstation för återvinning hjälper till att rädda naturen och människors hälsa.

正面

FI

H27S

KÄDEN HEILAUTUKSELLA HALLITTAVA KOLMEN TEHTÄVÄN OTSALAMPPU

KÄYTTÖOPAS

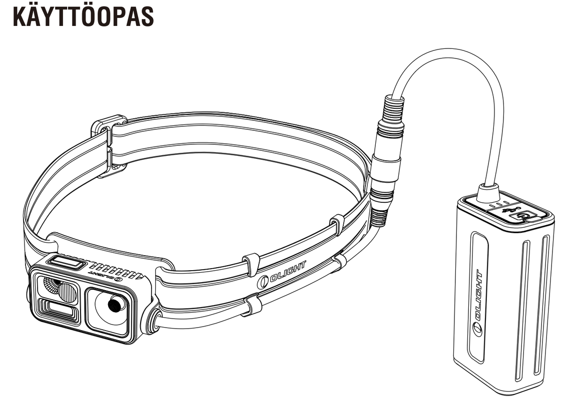

Kiitos että ostit OLIGHT-tuotteen. Ole hyvä ja lue käyttöopas huolellisesti ennen käytön aloittamista!

PAKKAUKSEN SISÄLTÖ

H27S (mukana otsalampun sivuhihna), Akun verkkolaukku, Akun jatkokaapeli,USB-C, Akkukotelo, Kaapelikiinnike x 2, Käyttöopas.

KÄYTTÖ

Ole hyvä ja poista linssin suojaava kalvo ennen ensimmäistä käyttöä. Lataa akku kokonaan ja kytke sitten päälampun akkupakkaus päälamppuun.

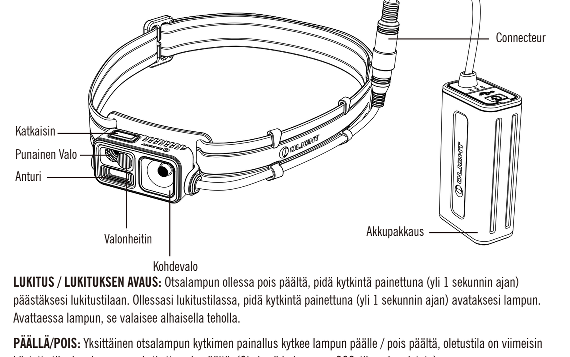

LUKITUS / LUKITUKSEN AVAUS: Otsalampun ollessa pois päältä, pidä kytkintä painettuna (yli 1 sekunnin ajan) päästäksesi lukitustilaan. Ollessasi lukitustilassa, pidä kytkintä painettuna (yli 1 sekunnin ajan) avataksesi lampun. Avattaessa lampun, se valaisee alhaisella teholla.

PÄÄLLÄ/POIS: Yksittäinen otsalampun kytkimen painallus kytkee lampun päälle / pois päältä, oletustila on viimeisin käytetty tila, kun lamppu on kytketty pois päältä. (Ole hyvä ja huomaa: SOS-tilaa ei muisteta).

KIRKKAUSTASON MUUTTAMINEN: Otsalampun ollessa päällä, paina ja pidä kytkintä painettuna, muuttaaksesi kirkkaustasoa. Lähtötason kirkkaus kiertää tilat alhainen → keskitaso → korkea → matala... Kunnes kytkin vapautetaan.

KIRKKAUDEN MUUTTAMINEN: Kierrä hitaasti myötäpäivään kirkkauden lisäämiseksi, vastapäivään kirkkauden vähentämiseksi.

SOS: lukitsemattomassa tilassa nopea kolminkertainen kytkimen napautus siirtää SOS -tilaan ja yksi napautus palauttaa edelliseen tilaan.

KÄDEN HEILAUTUKSELLA OHJAUS: Ajovalaisimen ollessa päällä, käden heilautus vasemmalle saa päälampun syttymään valonheittimen alhaisimmalla ulostulolla; käden heilautus oikealle saa päälampun valaisemaan hybriditilassa, joka tuottaa suurimman valotehon. Heilauta ylöspäin, lisätäksesi kirkkaustasoa ja heilauta alaspäin, vähentääksesi kirkkaustasoa. Ei sovellettavissa vaihdettaessa punaisen valon ja valkoisen valon välillä käden eleellä, sillä ei ole myöskään vaikutusta heilutettaessa SOS -tilassa.

AKUN LATAUS

Retirez le cache de protection du port de charge, puis connectez le bloc-piles à l'adaptateur USB ou au port de charge USB via le câble de charge USB A-C fourni. Le voyant du bloc-piles s'allumera alors en rouge de façon continue pendant la charge et il s'allumera complètement une fois la charge terminée. Après la charge, veuillez retirer le câble et fermer le cache du port.

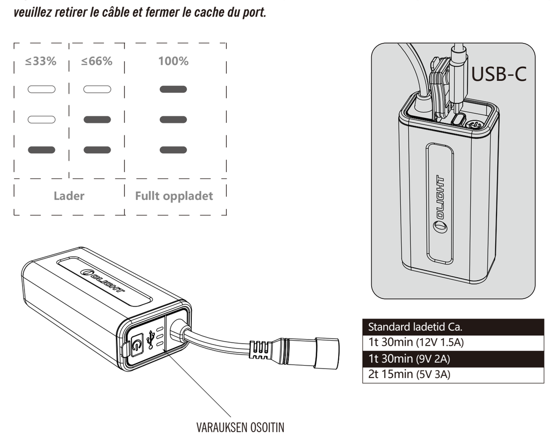

AKUN VARAUSTASON OSOITIN

Tarkista akun varaustilanne painamalla merkkivalojen alapuolella olevaa kytkintä. Palavien merkkivalojen määrä kertoo akun varaustilanteen 3 sekunnin ajan.

BATTERIEGENSKAPER

Batteripakke med høy kapasitet og 2 x 18650 litiumione-battericeller 7,2V 2600mAh.
Flerkretsbeskyttelse gir sikker bruk.
Integrert lade- og utladingsgrensesnitt av type C for rask effekt på 10w/18w.

SPESIFIKAATIOT

SPESIFIKAATIOT		YKSITYISKOHDAT		
ANTOTEHO JA KÄYTTÖAIKA	Hybriditila	1500luumenia	750luumenia	200luumenia
		6t30min	10t30min	13t30min
	Valonheitin	500luumenia	150luumenia	30luumenia
		10t	13t	59t
	Red light	200luumenia	100luumenia	40luumenia
		13t30min	19t	52t
	SOS	0-1500luumenia		
		16t20min		
KÄYTTÖJÄNNITE		6 - 9V		
KÄYTTÖLÄMPÖTILA		-10℃ - 40℃		
VIRTALÄHDE		2600mAh 7.2V Sisäänrakennettu Akku		
VALOVOIMA		9,000 kandelaa		
SÄTEEN ETÄISYYS		190m		
VESITIIVIYS		IPX4		
ISKUNKESTÄVYYS		1m		
MITAT		77 x 42 x 47mm(Otsalamppu) / 45 x 91x 27mm(akku)		
PAINO		292g / 9.39oz(akku mukaan luettuna)		

HUOMAA: TESTIT SUORITETTU 2600 MAH 7,2 V AKULLA.

VAROITUS: Palovammoilta välttyäksesi ÄLÄ kosketa yllä esitetyllä symbolilla merkittyä aluetta tuotteen ollessa käytössä, tai kun tuote ei ole ehtinyt jäähtyä.

VAROITUS

- ***Älä kohdista valoa suoraan ihmissilmiin. Kirkas valo voi aiheuttaa muutaman sekunnin kestävän sokeuden tai vahingoittaa silmiä pysyvästi.***
- ***ÄLÄ käytä korkeaa tehotilaa jatkuvasti, jos ylikuumeneminen aiheuttaa vaikeuksia.***
- ***Otsalampun toimiessa korkeassa tehotilassa, poista otsalamppu irrottamalla ensin lampun molempien puolien hihnat.***
- ***NE PAS recouvrir la lampe frontale lorsqu'elle est allumée. La chaleur accumulée pourrait provoquer des brûlures sur les objets proches ou même entraîner des sinistres inattendus.***

PARISTO- JA TURVAVAROITUKSET

1. Käytä otsa lampussa vain suositeltuja paristoja.
2. Ole hyvä ja lukitse ajovalaisin ennen varastointia ja kuljettamista, tai irrota päälamppu akkupaketista, jotta ajovalaisin ei aktivoituisi vahingossa.

TAKUUT

30 päivää ostopäivästä: Tuotteen voi palauttaa myyjälle korjattavaksi tai vaihdettavaksi uuteen.

2 vuotta ostopäivästä: Olight-taskulampu voi palauttaa korjattavaksi tai vaihdettavaksi uuteen. Takuu ei koske normaalia kulumista eikä ole voimassa, jos tuotteeseen on tehty muutoksia, sitä on käytetty ja huollettu väärin, se on purettu osiin, sitä on käsitelty huolimattomasti tai varomattomasti tai sitä on korjannut muu kuin valtuutettu huolto tai Olight.

Akun takuu: Olight myöntää yhden vuoden takuun kaikille ladattaville akuille.

Teknisiin kysymyksiin vastaa tekninen tuki: customer-service@gooeylight.com

Jos haluat toimittaa tuotteen korjattavaksi tai vaihdettavaksi, ota yhteyttä asiakaspalveluun ja pyydä palautustunnus (RMA#). Paketoi tuote huolellisesti ja lähetä se annettuun osoitteeseen.

Asiakaspalvelu: customer-service@gooeylight.com

Dongguan Olight E-Commerce Technology Co., Ltd
4th Floor, Building 4, Kegu Industrial Park, No 6 Zhongnan Road, Changan Town, Dongguan City, Guangdong, China

Kaikki valaisintuotteemme löydät osoitteesta www.olight-world.com.

RoHS CE
MADE IN CHINA

YMPÄRISTÖNSUOJELU
Yllä esitetyllä symbolilla osoitetaan, että tuotetta ja sen paristoja käsitellään erillään kotitalousjätteistä kansallisten lakien tai asetusten mukaisesti. Jos tämä tuote ei ole enää käyttökunnossa, ole hyvä ja vie se paikalliseen keräyspisteeseen. Vie tuote tai sen paristot keräyspisteisiin kierrätystä varten, näin säästät luontoa ja ihmisten terveyttä.

DA

H27S

TRIPLE-TASK FORLYGTE MED HÅNDBØLGEKONTROL

BRUGERVEJLEDNING

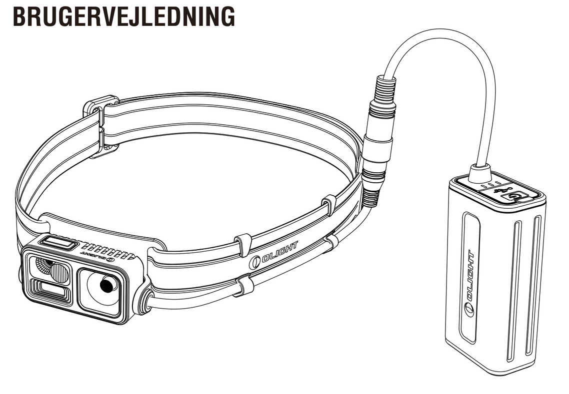

Tak for, at du køber OLIGHT produkter. Læs venligst vejledningen omhyggeligt igennem inden brug!

INDHOLD AF PAKKE

H27S (inkl. sidestrop til hovedlygte), Batteripakke nettaske, Batteripakke forlængerledning, USB-C, Batteripakke, Ledningsklemme x 2, Instruktionsvejledning.

HVORDAN DEN BRUGES

Fjern beskyttelsesfilmen fra linsen, før du bruger den første gang. Tilslut forlygtebatteripakken til forlygten efter fuld opladning af batteripakken.

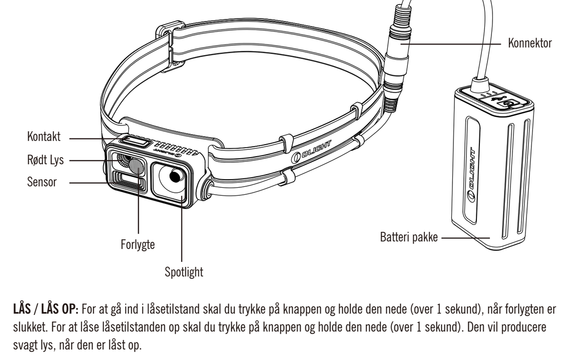

LÅS / LÅS OP: For at gå ind i låsetilstand skal du trykke på knappen og holde den nede (over 1 sekund), når forlygten er slukket. For at låse låsetilstanden op skal du trykke på knappen og holde den nede (over 1 sekund). Den vil producere svagt lys, når den er låst op.

ON/OFF: For at tænde/slukke skal du blot trykke én gang på forlygtekontakten, når den er slukket, er standardudgangen den sidste tilstand. (Bemærk, at SOS ikke huskes.)

ÆNDRING AF LYSSTYRKE: Hold knappen nede for at ændre lysstyrken, når forlygten er tændt. Udgangshøjden skifter mellem Lav→Mellemstor→Høj→Lav..., indtil kontakten slippes.

SKIFT TILSTAND: Når forlygten er tændt, skal du dobbeltklikke på kontakten for at skifte gennem projektørlys→ projektørlys og spotlight blandet→ rødt lys→ projektørlys...

SOS: For at gå ind i SOS-tilstand, skal du hurtigt tredoble kontakten i den ulåste position, og derefter enkeltklikke for at vende tilbage til den forrige tilstand.

HÅNDBØLGEKONTROL: Når forlygten er tændt, skal du svinge med hånden til venstre for at tænde den i projektør-tilstand med den laveste effekt, vink med hånden til højre for at tænde den i hybridtilstand med den højeste effekt. Øg lysstyrkeniveauet ved at vinke op, og sænk lysstyrkeniveauet ved at vinke ned. Når du skifter mellem det røde og hvide lys med en håndbevægelse, vil det ikke virke, og at vinke i SOS-tilstand virker ikke.

GENOPLADNING AF BATTERIPAKKEN

Fjern dækslet til opladningsporten, og brug derefter det medfølgende USB A-C-opladningskabel til at tilslutte batteripakken til USB-adapteren eller USB-opladningsporten. Under opladning blinker batteripakkens indikator konstant rødt, og når den er fuldt opladet, lyser den fuldt ud. Fjern kablet og luk låget efter opladning.

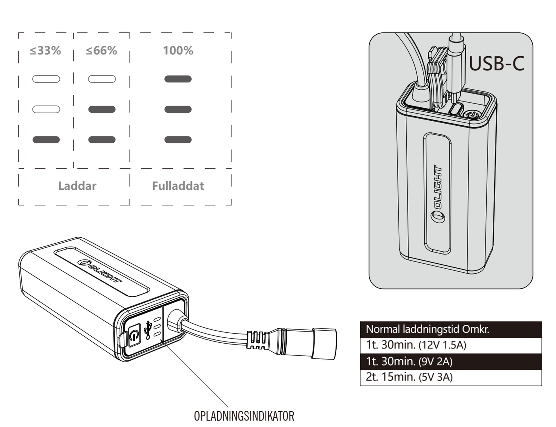

VISNING AF BATTERINIVEAU

Klik på den knap ved siden af de tre batteriindikatorer for at få kendskab til den omtrentlige batterikapacitet, som du har tilbage.

BATTERIEGENSKAPER

Högpresterande batteripaket med 2 x 18650 Li-ion battericeller 7,2V 2600mAh.
Flera kretsskydd för säker användning.
Type-C integrerat gränssnitt för 10w/18w snabbladdning.

SPECIFIKATIONER

SPECIFIKATIONER		DETALJER		
OUTPUT OG BRUGSTID	Hybrid Tilstand	1500lumens	750lumens	200lumens
		6t30min	10t30min	13t30min
	Forlygte	500lumens	150lumens	30lumens
		10t	13t	59t
	Red light	200lumens	100lumens	40lumens
		13t30min	19t	52t
	SOS	0-1500lumens		
		16t20min		
ARBEJDSSPÆNDING		6 - 9V		
ARBEJDSTEMPERATUR		-10℃ - 40℃		
STRØM FRA		2600mAh 7.2V Eingebautes Batteriepack		
CANDELA		9,000cd		
STRÅLELÆNGDE		190m		
VANDTÆT		IPX4		
SLAGFASTHED		1m		
DIMENSION		77 x 42 x 47mm(Lampe) / 45 x 91 x 27mm(Batteripakke)		
VÆGT		292g / 9.39oz(inkl. batteripakke)		

BEMÆRK: PRØVER UDFØRT MED 2600MAH 7,2V BATTERIPAKKE

OBS: Når produktet er i arbejde eller ikke er køles ned, så berør venligst IKKE området med ovenstående skilt for at undgå skoldning.

ADVARSEL

- ***Tænd ikke lampen direkte ind i personers øjne. Dette kan medføre blindhed i nogle sekunder eller beskadige øjnene permanent.***
- ***Anvend ikke høj modus fortsat for ikke at få problemer med overopvarmning.***
- ***Tag først langsomt begge sider af hovedlygtestroppen for at fjerne hovedlampen, når denne arbejder i høj modus.***
- ***DÆK IKKE til, når forlygten er tændt. Varmeopbygningen kan få genstande i nærheden til at brænde eller måske forårsage tragedier.***

BATTERI OG SIKKERHEDSADVARSLER

1. Brug ikke batterier, der ikke understøttes, med denne pandelampe.
2. For at undgå utilsigtet aktivering af forlygten, når den opbevares og flyttes, skal du låse den eller frakoble den fra batteripakken.

GARANTI

Inden for 30 dage fra købet: Returner til den forhandler, du købte hos, til reparation eller ombytning.

Inden for 2 år fra løbet: Returner til Olight til reparation eller ombytning. Denne garanti gælder ikke for normalt slid, ændringer, misbrug, ødelæggelse, skødesløshed, uheld, forkert vedligeholdelse, eller reparation udført af andre end den autoriserede forhandler eller Olight selv.

Garanti: Olight tilbyder et års garanti for alle genopladelige batterier.

For alle tekniske spørgsmål bedes du kontakte teknisk support: customer-service@gooeylight.com
For reparation eller ombytning skal du kontakte kundeservice for at få et RMA-nummer (nummer til godkendt returnering af varer). Pak derefter enheden omhyggeligt ned, og send den til det angivne sted.

Kundeservice: customer-service@gooeylight.com

Dongguan Olight E-Commerce Technology Co., Ltd
4th Floor, Building 4, Kegu Industrial Park, No 6 Zhongnan Road, Changan Town, Dongguan City, Guangdong, China

Besøg www.olightworld.com for at se vor produktrække af bærebart belysningsværktøj.

RoHS CE
MADE IN CHINA

MILJØBESKYTTELSE
Den ovenfor givne symbol hedder det, at dit produkt og batterierne i det vil blive forvaltet adskilt fra husholdningsaffald efter nationale love eller administrative bestemmelser. Når dette produkt ikke længere er egnet til videre brug, kan du bringe det til indsamlingssteder af lokale institutioner. Tag dit produkt eller dets batterier til indsamlingssteder for genanvendelse hjælper med at spare art og menneskers sundhed.

DE

H27S

GESTENSTEUERUNG, DREI-FUNKTIONEN-STIRNLAMPE

BEDIENUNGSANLEITUNG

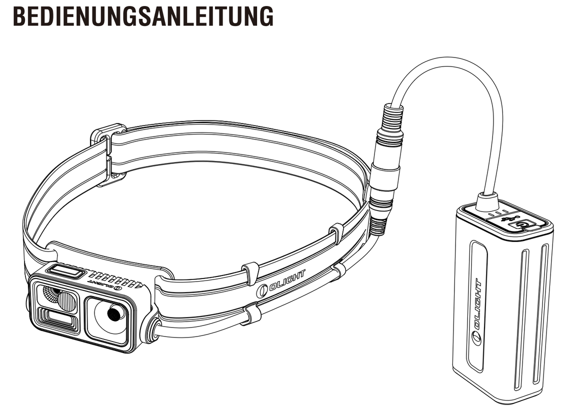

Vielen Dank für Ihren Einkauf bei OLIGHT.
Vor dem Gebrauch lessen Sie die Bedienungsanleitung bitte sorgfältig durch!

LIEFERUMFANG

H27S (inkl. Seitenriemen), Akkupack Mesh Bag, Akkupack-Verlängerungskabel, USB-C, Akkupack, Kabelklemme x 2, Bedienungsanleitung.

BEDIENUNG

Bitte entfernen Sie vor dem ersten Gebrauch die Schutzfolie von der Linse. Laden Sie den Akku vollständig auf und bringen Sie dann den Akku an der Stirnlampe an.

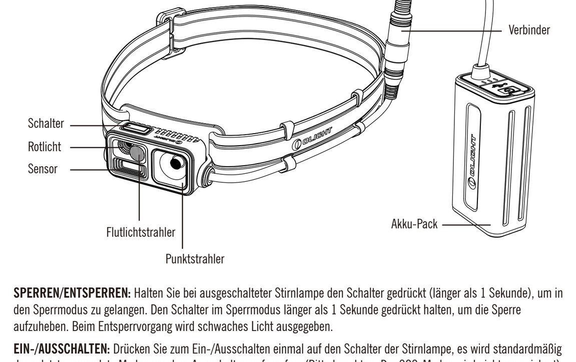

SPERREN/ENTSPERREN: Halten Sie bei ausgeschalteter Stirnlampe den Schalter gedrückt (länger als 1 Sekunde), um in den Sperrmodus zu gelangen. Den Schalter im Sperrmodus länger als 1 Sekunde gedrückt halten, um die Sperre aufzuheben. Beim Entsperrvorgang wird schwaches Licht ausgegeben.

EIN-/AUSSCHALTEN: Drücken Sie zum Ein-/Ausschalten einmal auf den Schalter der Stirnlampe, es wird standardmäßig der zuletzt verwendete Modus vor dem Ausschalten aufgerufen. (Bitte beachten: Der SOS-Modus wird nicht gespeichert).

HELLIGKEITSSTUFE ÄNDERN: Wenn die Stirnlampe eingeschaltet ist, halten Sie den Schalter gedrückt, um die Helligkeitsstufe zu ändern. Die Ausgangshelligkeit wird in der Reihenfolge „Niedrig→Mittel→Hoch→Niedrig usw." umgeschaltet, bis der Schalter losgelassen wird.

MODUS UMSCHALTEN: Wenn die Stirnlampe eingeschaltet ist, klicken Sie doppelt auf den Schalter, um zwischen Flutlichtstrahler → Flutlichtstrahler und Punktstrahler gemeinsam → Rotlicht → Flutlichtstrahler usw. umzuschalten.

SOS: Im entsperrten Zustand, drücken Sie schnell dreimal auf den Schalter, um den SOS-Modus zu aktivieren. Drücken Sie den Schalter einmal, um zum vorherigen Modus zurückzukehren.

GESTENSTEUERUNG: Wenn die Stirnlampe eingeschaltet ist, machen Sie mit der Hand eine Geste nach links, die Stirnlampe leuchtet im Flutlichtstrahlermodus mit niedrigster Leistung; machen Sie mit der Hand eine Geste nach rechts, die Stirnlampe leuchtet im Hybridmodus mit höchster Leistung. Machen Sie eine Geste nach oben, um die Helligkeitsstufe zu erhöhen bzw. nach unten, um die Helligkeitsstufe zu verringern. Es ist nicht möglich, mit einer Handgeste zwischen rotem und weißem Licht zu wechseln, außerdem reagiert die Lampe im SOS-Modus nicht auf Gesten.

AKKUPACK-AUFLADEN

Entfernen Sie die Schutzabdeckung des Ladeanschlusses und schließen Sie das mitgelieferte USB-A-C-Ladekabel mit dem USB-Adapter bzw. über den USB-Ladeanschluss am Akku an. Die Akkuanzeige leuchtet während des Ladevorgangs kontinuierlich rot und leuchtet vollständig auf, sobald der Akku voll aufgeladen ist. Ziehen Sie nach dem Ladevorgang bitte das Kabel ab und schließen Sie die Abdeckung des Ladeanschlusses.

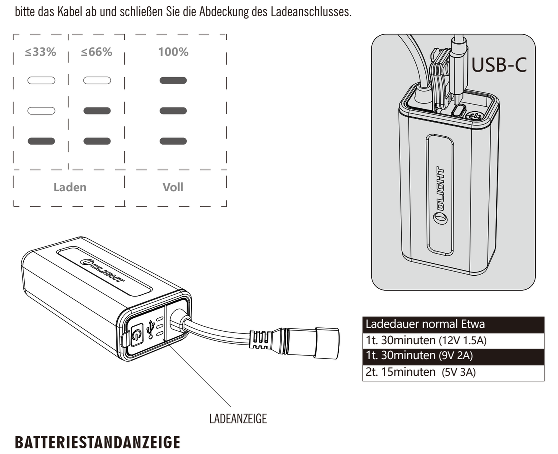

BATTERIESTANDANZEIGE

Klicken Sie auf die Taste neben den Indikatoren, um die ungefähre Akkukapazität durch die drei Indikatoren zu kennen. Die Indikatoren werden dabei für drei Sekunden eingeschaltet.

BATTERIEMERKMALE

Hochkapazitätsbatterie mit 2 18650-Li-Ionen-Zellen 7,2V 2600mAh.
Mehrfache Absicherung für erhöhte Sicherheit.
Lade-/Entlade-Schnittstelle Typ C integriert für 10/18w Schnellausgabe.

TECHNISCHE DATEN

TECHNISCHE DATEN		DETAILS		
AUSGABE UND LAUFZEIT	Hybridmodus	1500lumens	750lumens	200lumens
		6t30minuten	10t30minuten	13t30minuten
	Flutlichtstrahler	500lumens	150lumens	30lumens
		10t	13t	59t
	Red light	200lumens	100lumens	40lumens
		13t30minuten	19t	52t
	SOS	0-1500lumens		
		16t20minuten		
ARBEITSSPANNUNG		6 - 9V		
ARBEITSTEMPERATUR		-10℃ - 40℃		
UNTERSTÜTZT VON		2600mAh 7.2 Eingebautes Batteriepack		
CANDELA		9,000cd		
STRAHLABSTAND		190m		
WASSERDICHT		IPX4		
SCHLAGFEST		1m		
ABMESSUNG		77 x 42 x 47mm(Die Körper der Stirnlampe) / 45 x 91 x 27mm(Batteriepack)		
GEWICHT		292g / 9.39ozoz(inkl.Batteriepack)		

HINWEIS: TESTS MIT 2600MAH 7.2V BATTERIEPACK DURCHGEFÜHRT

ACHTUNG: Wenn das Produkt in Betrieb ist oder nicht abgekühlt ist, berühren Sie bitte NICHT den Bereich mit dem oben genannten Zeichen. Verbrennungsgefahr!

WARNUNG

- ***Schalten Sie die Lampe NICHT direkt in die menschlichen Augen ein. Dies kann die Blindheit der Augen für Sekunden verursachen oder die Augen dauerhaft verletzen.***
- ***Verwenden Sie den Hochmodus nicht kontinuierlich, um eine Hitze bedingte Störung zu vermeiden.***
- ***Wenn die Stirnlampe unter dem hohen Modus arbeitet, um die Stirnlampe zu entfernen, nehmen Sie bitte langsam die beide Seiten des Riemens der Stirnlampe zuerst.***
- ***Decken Sie die Stirnlampe NICHT ab, solange sie eingeschaltet ist. Die Hitzeentwicklung kann in der Nähe befindliche Gegenständen in Brand setzen und zu unerwarteten Katastrophen führen.***

BATTERIE UND SICHERHEITSHINWEISE

1. Verwenden Sie bitte keine nicht unterstützten Batterien mit dieser Stirnlampe.
2. Bitte sperren Sie die Stirnlampe vor der Lagerung und dem Transport bzw. trennen Sie diese vom Akkupack ab, um ein versehentliches Einschalten zu vermeiden.

GARANTIE

Innerhalb von 30 Tagen nach dem Kauf: Retoure zum Händler für Reparatur oder Ersatz.

Innerhalb von 2 Jahren nach dem Kauf: Retoure nach Olight zur Reparatur oder zum Austausch. Diese Garantie deckt keine normale Abnutzung, Änderungen, Missbrauch, Desintegrationen, Fahrlässigkeit, Unfälle, unsachgemäße Wartung oder Reparatur durch andere als einen autorisierten Händler oder Olight selbst ab.

Batterie-Garantie: Olight bietet 1-Jahr-Garantie für alle wiederaufladbaren Batterien.

Für technische Anfragen wenden Sie sich bitte an die Technische Unterstützung: customer-service@gooeylight.com

Zur Reparatur oder zum Austausch wenden Sie sich bitte an den Kundendienst und erhalten eine Rücksendung -Zulassungsnummer (RMA #). Dann packen Sie das Gerät sorgfältig ein und senden Sie bitte an den angegebenen Standort zurück.

Kundendienst: customer-service@gooeylight.com

Dongguan Olight E-Commerce Technology Co., Ltd
4th Floor, Building 4, Kegu Industrial Park, No 6 Zhongnan Road, Changan Town, Dongguan City, Guangdong, China

Besuchen Sie www.olightworld.com, um unsere komplette Produktpalette von tragbaren Beleuchtungswerkzeugen zu sehen.

RoHS CE
MADE IN CHINA

UMWELTSCHUTZ
Das oben abgebildete Symbol besagt, dass das Produkt und dessen Batterien separat vom Haushaltsmüll entsorgt werden müssen, entsprechend nationaler Bestimmung und Gesetzgebungen. Wenn das Produkt nicht länger einer entsprechenden Nutzung unterliegt ist es an geeigneten Sammelpunkten lokaler Einrichtungen zu entsorgen. Bitte bringen Sie das Produkt und die entnommenen Batterien zu lokalen Sammelpunkten und leisten Sie einen Beitrag zu Naturschutz, Nachhaltigkeit und Gesundheit.

反面