HIKMICRO

FALCON FH25

Monocular térmico

La cámara monocular térmica de mano HIKMICRO FALCON FH25 está equipada con un sensor térmico de 384 × 288 y una pantalla OLED 1024 ×768. Admite funciones de observación, punto caliente, etc. El detector térmico incorporado de alta sensibilidad le proporciona una visión clara incluso en la oscuridad total. El monocular se aplica principalmente a escenarios como búsqueda y rescate, senderismo, viajes, caza, etc.

CARACTERÍSTICAS

- Resolución de 384 × 288 con sensor de 12 µm
- Módulo térmico de alta sensibilidad NETD < 20 mK (@25°C, F# = 1.0)
- Batería de iones de litio reemplazable y recargable
- Hasta 7 horas de funcionamiento continuo
- Tecnología líder de procesamiento térmico de imágenes: Image Pro
- Pantalla OLED de 0,39 pulgadas con resolución de 1024 × 768

ESPECIFICACIONES

MÓDULO TÉRMICO	
SENSOR DE IMAGEN	Matrices de plano focal no refrigeradas VOx
RESOLUCIÓN	384 × 288
VELOCIDAD DE FOTOGRAMAS	50 Hz
INTERVALO DE PÍXELES	12 µm
BANDA DE ONDA DE RESPUESTA	De 8 µm a 14 µm
NETD	Menos de 20 mK (@25°C), F# = 1.0
DISTANCIA FOCAL	25 mm
ABERTURA	F1.0
DISTANCIA MÍNIMA DE ENFOQUE	2,5 m
DIGITAL ZOOM	1×,2×,4×,8×
AUMENTO ÓPTICO	2.17
CAMPO DE VISIÓN (H × V), GRADOS/M @100 M	10,5° × 7,9°/18,4 m × 13,8 m
RANGO DE DETECCIÓN	1200 m
VISUALIZACIÓN DE IMÁGENES	
MONITOR	0,39 pulgadas, OLED, 1024 × 768
PALETAS	Negro vivo, blanco vivo, rojo vivo, fusión
MODO FFC (CORRECCIÓN DE CAMPO PLANO)	Corrección automática, manual, externa
SISTEMA	
ALMACENAMIENTO	Módulo de memoria integrado (64 GB)
GRABAR VIDEO	Sí
CAPTURAR INSTANTÁNEA	Sí
MODO DE ESPERA	Sí
PUNTO DE ACCESO	Sí
PISTA CALIENTE	Sí
FUENTE DE ALIMENTACIÓN	
PODER	5 V, 1. 5 W
TIPO DE BATERÍA	Batería de iones de litio reemplazable y recargable
TIEMPO DE FUNCIONAMIENTO DE LA BATERÍA	7 horas de funcionamiento continuo con CVBS y función de punto de acceso desactivado (@25 °C)
GENERAL	
TEMPERATURA/HUMEDAD DE TRABAJO	De -30°C a 55°C | Humedad: 90% o menos

NIVEL DE PROTECCIÓN	IP67
DIMENSIÓN	190,3 mm × 58,3 mm × 65,2 mm
PESO	500 g

DIMENSIONES

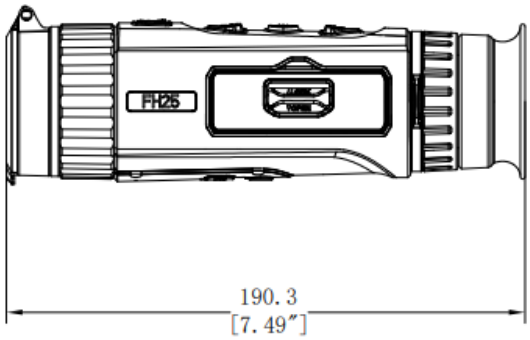

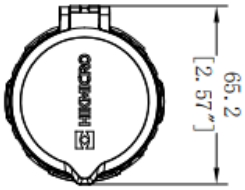

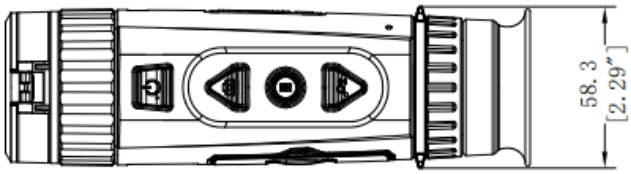

Unidad: mm [Pulgada]

ACCESORIOS

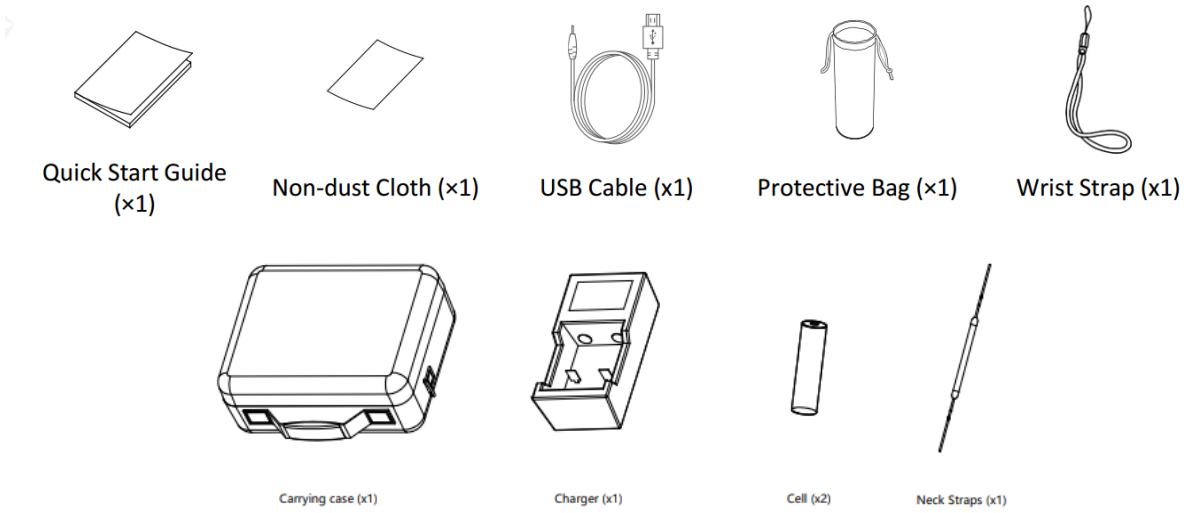

AVISO DE CUMPLIMIENTO: Los productos de la serie térmica pueden estar sujetos a controles de exportación en varios países o regiones, incluidos, entre otros, los Estados Unidos, la Unión Europea, el Reino Unido y / u otros países miembros del Acuerdo de Wassenaar. Consulte a su experto legal o de cumplimiento profesional o a las autoridades gubernamentales locales para conocer los requisitos de licencia de exportación necesarios si tiene la intención de transferir, exportar o reexportar los productos de la serie térmica entre diferentes países.

HIKMICRO

HIKMICRO SIGHT

Download on the App Store

GET IT ON Google Play

BATTERY 1 YEAR

FULL PRODUCT 3 YEARS

DETECTOR 10 YEARS

HIKMICRO Outdoor hikmicro_outdoor HIKMICRO Outdoor HIKMICRO info@hikmicrotech.com http://hikmicrotech.com/en

room 313, unit B,duilding 2,399 danfeng road,xixing subdistrict,binjiang district,hangzhou,zhejiang
@hangzhou microimage software co.,Ltd .2020 | data subject to change without notice!